街の防災ステーション

LIFE i+BOX

ATS, Japan 合同会社 https://www.ats-japan.com

本社　〒455-0064 愛知県名古屋市港区宮町

コンテナヤード：1.弥富ヤード 2.名港ヤード 3.大府ヤード 4.七宝ヤード

0120-355-272 / 052-355-9565

FAX：0561-42-7897（見積専用FAX） / MAIL：info@ats-japan.com

ATS, Japan

取り扱い店舗

CONTAINER CRAFT（BLUE'S WORKS株式会社） https://container-craft.com

〒473-0045 愛知県豊田市東新町6丁目12-5元町ハイツ210号

070-5561-8077 MAIL：kondoukou@bluesworks.org

CONTAINER CRAFT

街の防災ステーション

LIFE i+BOX

コンテナ防災倉庫

ATS, Japan × CONTAINER CRAFT

“在宅避難のススメ”

地震、台風、洪水、土砂崩れ…
災害は、突然やってくる

自然災害の多い国、日本

日本の国土の面積は全世界のたった0.28%しかないにも関わらず、全世界で起こったマグニチュード6以上の地震の20.5%が日本で起こり、全世界の活火山の7.0%が日本にあります。また、全世界の災害で受けた被害金額の11.9%が日本の被害金額となっています。このように、日本は世界でも災害の割合が高い国です。

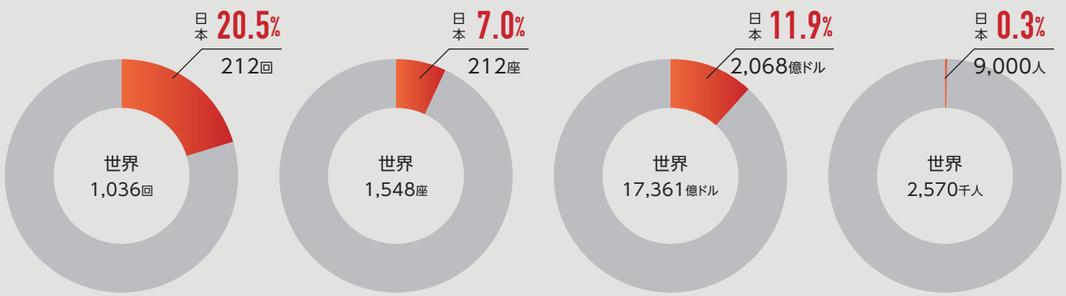

▶ 在宅避難の必要性

これまでの大規模地震などの経験を通して、日本全国の都道府県・市区町村では災害時における「在宅避難」の必要性が再認識され、導入への取り組みが進められています。

在宅避難とは?

在宅避難とは、「災害時において避難所に避難せずに車中泊や自宅で避難生活を送ること」を言います。内閣府の実態調査等でその重要性※が明らかになり、東京都の作成する防災ブック「東京防災」でも、地震発生後の避難先は基本は「在宅避難」となっています。

※東日本大震災の被害の多かった地域では約6割、特に宮城県では8割以上の避難者が避難所に入れず、在宅避難を余儀なくされたと言われています。

なぜ在宅避難が必要なのか?避難所の問題点

01. 収容人数の限界

- ✕ 人数超過で入れない
- ✕ 自宅倒壊など被害が大きくないと入ることが難しい

大規模災害時には、必ずしも全員が避難所に入れるわけではなく、被災状況によって入所を断られる場合もあります。

02. 快適でない生活環境

- ✕ 清潔感の欠如や病気の感染
- ✕ プライバシーが確保しにくく、ストレスになる

避難所ではプライバシーがなく、居住スペースもわずか一畳分。ストレスで病気になったり体調を崩す人も多いです。

03. 備蓄食料の限界

- ✕ 給水が不安定になる
- ✕ 支援が遅く、食事が十分もらえない

受入人数に対して1、2日程度の備蓄しかない避難所がほとんど。支援の手が入るまで厳しい状況となります。

在宅避難の3大要素

- 01 ライフライン(ガス・水・電気)の代替品の確保 LIFE LINE
- 02 食料や日用品の備え、及び収容スペース SPACE
- 03 下水道(トイレ)設備代替品の確保 TOILET

「コンテナ防災倉庫」は、その すべてに備えること を目指して作られました

街の防災ステーション

LIFE i+BOX

4人用

10フィートコンテナ
価格：¥3,000,000（税込）

安全・安心で快適な在宅避難を可能にする フルパッケージの防災倉庫

災害時に在宅避難への備えは必須です。「防災コンテナ」は防災倉庫として堅牢なスペースを確保・維持し、充分な日用品や食料の備蓄を実現します。

LINEUP
標準装備ラインナップ

<防災・生活用品>

- オサメット ×4
- スーパーランタン ×2
- LEDハンドライト ×2
- ウェットティッシュ ×25
- 水のいらないシャンプー ×4
- 水のいらないボディソープ ×4
- ソーラー蓄電池
- 乾電池
- テント
- 寝袋 ×4
- 非常用エアーマット ×4
- 救急セット

食料（1日3食）
水　（1日3リットル）　**30日分**

<水・トイレ>

- コッくん飲めるゾウ ミニ
- プラダントイレ
- レスキューテント
- トイレマイレット100回分
- トイレットペーパー

<保存食・調理器具>

- 保存水 500ml ×72
- 保存食 安心米 ×250
- 保存食 生命のパン ×120
- 保存食 ようかん ×100
- 電気ケトル
- カセットコンロ
- ガスカセットボンベ3本セット ×4

「防災コンテナ」は、在宅避難において必要なすべてを備えています

堅牢な造りのコンテナをベースに造られており、倒壊の恐れがありません。非常用の備蓄スペースを確保しても、家族4～6人の就寝スペースも十分に確保することができ、安心しておやすみになれます。

「防災コンテナ」の優れた点

平常時も有効活用できること

災害時には、備蓄をしておくことはもちろんですが用意された備蓄や防災グッズをすぐに使える状態にしておくことも非常に大切です。平常時はエアコン等を設置して倉庫利用や自宅離れとしても利用できます。

Good Point

OTHER SERIES

LIFE i+BOX 10人用

10フィートコンテナ
価格：¥4,000,000（税込）

食料（1日3食）
水　（1日3リットル）　30日分

装備ラインナップ

<防災・生活用品>

- オサメット ×10
- スーパーランタン ×4
- LEDハンドライト ×4
- ウェットティッシュ ×50
- 水のいらないシャンプー ×8
- 水のいらないボディソープ ×8
- ソーラー蓄電池
- 乾電池 ×2
- テント ×2
- 寝袋 ×10
- 非常用エアーマット ×10
- 救急セット ×2

<水・トイレ>

- コッくん飲めるゾウ ミニ
- プラダントイレ ×2
- レスキューテント ×2
- トイレマイレット100回分 ×2
- トイレットペーパー ×2

<保存食・調理器具>

- 保存水 500ml ×144
- 保存食 安心米 ×500
- 保存食 生命のパン ×240
- 保存食 ようかん ×400
- 電気ケトル ×2
- カセットコンロ ×2
- ガスカセットボンベ3本セット ×8

LIFE i+BOX 20人用

10フィートコンテナ
価格：¥5,000,000（税込）

食料（1日3食）
水　（1日3リットル）　30日分

装備ラインナップ

<防災・生活用品>

- オサメット ×20
- スーパーランタン ×8
- LEDハンドライト ×8
- ウェットティッシュ ×100
- 水のいらないシャンプー ×16
- 水のいらないボディソープ ×16
- ソーラー蓄電池
- 乾電池 ×4
- テント ×4
- 寝袋 ×20
- 非常用エアーマット ×20
- 救急セット ×4

<水・トイレ>

- コッくん飲めるゾウ ミニ
- プラダントイレ ×4
- レスキューテント ×4
- トイレマイレット100回分 ×4
- トイレットペーパー ×4

<保存食・調理器具>

- 保存水 500ml ×288
- 保存食 安心米 ×1,000
- 保存食 生命のパン ×480
- 保存食 ようかん ×800
- 電気ケトル ×4
- カセットコンロ ×4
- ガスカセットボンベ3本セット ×16

POWER STATION

Anker Solix F2600 Portable Power Station
ソーラー蓄電池

2000W出力と2560Whの容量を備えた
超大容量モデル

2560Whの容量と2000Wの出力でほぼ全ての家電製品を使える仕様。
大人数で利用可能な13ポートを搭載し、13台まで同時に充電・給電が可能。
直径約12cmの大型ホイールは段差を越えやすく、路面状況を気にせず移動が可能です。
アウトドアや災害時の悪路での運搬も問題ありません。

電池	容量	AC定格出力	AC（コンセント）	USB-C	USB-A	シガーソケット
リン酸鉄リチウムイオン電池	2560Wh	2000W	× 6	× 3	× 2	× 2

充電・給電回数、使用時間の目安

iPhone15	ノートPC	小型冷蔵庫	電気毛布	電子レンジ	ドライヤー	タブレット端末
約159回	約41回	約40時間	約33時間	約2.3時間	約1.9時間	約107回

その他の特徴

- ■ GaN(窒化ガリウム)搭載
- ■ 超大容量・超高出力モデル
- ■ 持ち運びやすいキャスター付き
- ■ リン酸鉄リチウムイオン電池採用
- ■ 約10年使える長寿命
- ■ アプリ対応
- ■ 約2.7時間で満充電できる超急速充電
- ■ 最大960W入力のソーラー並列充電
- ■ 災害時に備え満充電で保管可能

EMERGENCY SUPPLIE OSAMET

A4サイズで
薄さ45mm

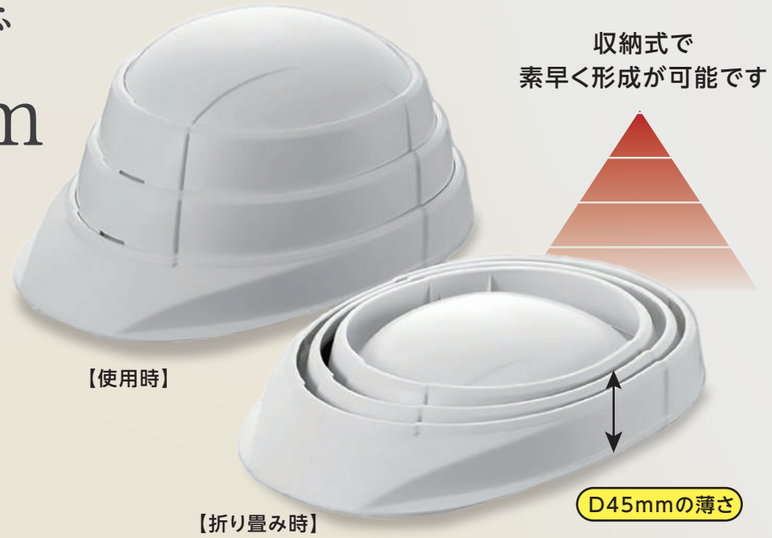

POINT 特長

01. オサメットと防災用品は区分けされたセパレート式パッケージ
02. 切り込みの利用でオサメットのみの取り出し可
03. オサメットは国家検定に合格した高い安全性
04. 誰でも簡単に素早くかぶれる設計
05. A4パッケージは省スペースの利点を発揮
06. 部署ごとに色分けすることも可能(ホワイト、オレンジ、ブルー)

使用方法

防災用ヘルメットと防災用品がひとつに!

OSAMETと防災用品をセットにしたオールインワンBOXです。
いざという時に身を守っていただくのはもちろん、非常持ち出し袋や、最低限の備蓄品としてご活用いただけます。

防災用品BOX

防災用品基本セット

帰宅支援セット(Lサイズ) 価格:¥14,000(税込)

- レスキューシート
- 軍手
- 簡易トイレ(1回分)
- ホイッスル
- 保存水(500ml):2本
- ライスクッキー
- ライト
- 三層マスク
- レインコート
- ポケットラジオ
- 単四電池(4P):2パック

＋ オサメット

帰宅支援セット(Mサイズ) 価格:¥13,000(税込)

- レスキューシート
- 軍手
- 簡易トイレ(1回分)
- ホイッスル
- ライト
- 三層マスク
- レインコート
- ポケットラジオ
- 単四電池(4P):2パック

＋ オサメット

社内待機セット(Lサイズ) 価格:¥16,500(税込)

- レスキューシート
- 簡易トイレ(1回分):3個
- 保存水(500ml):2本
- ライスクッキー
- 五目ごはん(アルファ米)
- わかめごはん(アルファ米)
- ライト
- 救急セット
- ウェットティッシュ
- ポケットラジオ
- 単四電池(4P):2パック

＋ オサメット

※予告なく一部内容が変更となる場合がございます。

WATER 非常用浄水器「コッくん飲めるゾウ」

ほとんどの水を
飲料水として浄水できます!

超高性能「コッくん飲めるゾウRO」に
変更可能

非常時、給水車などが出動しても、そこから重い水を持ち帰ることはとても困難です。また、地方の山間部、過疎地など道路が寸断された際、孤立してしまう恐れもあります。
各家庭や地域に導入いただくことで、非常時に万が一給水車や物資輸送が行き届かない状況でも、すぐに安全な水を確保することが可能です。
また、企業様のBCP（事業継続計画）／災害対策にもご活用いただいています。

災害時には

交通の混乱で 給水場所まで行けない	高齢者や女性は力がない ので重い水は運べない	市の本部に多量の支援物資と ペットボトルが届いても、 届ける手段がない

水を入れてポンプするだけ!

- 安心 01 かんたん操作ですぐに浄水可能
- 安心 02 特許取得の高性能フィルターで
大腸菌、一般細菌、臭いなどを除去
  有機フッ素化合物のPFOA・PFOSも除去。
- 安心 03 高い浄水能力で多量の水を浄水
- 安心 04 避難所や自宅でシャワーもできる
- 安心 05 飲料水として使用できる水は
検査機関で確認済み

OK 飲料水として使用できる水
- 期限切れペットボトル水・雨水・プールの水
- 貯水タンク水・風呂水（入浴剤入りは不可）　など

NG 飲料水として使用できない水
- 生活排水・工場排水・海水・農薬除草剤
- その他有害物質などを含んでいる恐れのある水

WATER SERVER 泉せせらぎ

標準外オプション
価格：¥239,800（税込）

空気から飲み水をつくる
次世代ウォーターサーバー

IZUMIせせらぎ（泉せせらぎ）は、地球上に存在する私たちの大切な資源“空気”から飲料水をつくりだします。
お子様からご年配の方まで、どなたにも安心してご利用いただける安全な水をご提案、ご提供します。

コンセントに差し込み電源スイッチを1回押すだけで水を生成

電気が使える場所なら、どこでも飲料水をつくりだす

空気中に含まれる水分から飲料水をつくり出すため、必要なものは電気と空気のみ。本体が動かせる環境であれば、季節や天候に関係なく飲料水をつくることができます。

安心安全の日本製

安心安全を掲げ、各部品は日本製にこだわりました。飲料水をろ過するフィルターは「水を磨きあげること」をコンセプトにつくられた セラミック製ドームフィルターを採用。また、安心しておいしい水を飲んでいただけるよう 日本製の抗菌剤で衛生的な状態を保ちます。

泉せせらぎの生成水の硬度

泉せせらぎの生成水は6mg/lの超軟水です。（厚生労働省 食品衛生法水質検査26項目検査結果より）
従来の一般的なウォーターサーバーや軟水のミネラルウォーターと比較しても硬度は低い部類になります。

≫ 水ができるしくみ

1. 空気を取り込み、空気中の水分を吸着する
2. ヒーターで温めて蒸発させる
3. 外気温との差で水が発生
4. 濾過してキレイに

生成能力	約2～8ℓ/日 ※1ℓあたりのランニングコスト 約24円	タンク容量	最大4ℓ	消費電力	300W
重　量	約8.4kg	サ イ ズ	幅22cm：奥行38cm：高さ70cm	電　源	AC100V　50/60Hz

POWER STATION ソーラー蓄電池

ZENDURE SuperBase Pro /
400W折り畳みソーラーパネル ZD400SP-gy

航空会社も認めた安心の充電機器メーカー「ZENDURE」の超大容量・大出力・急速充電!全てにおいて最高峰を追求したポータブル電源

頼れる電源バックアップ

スマートフォン	ノートPC	冷蔵庫(150w)	LED照明(12.5w)	電気ケトル(1,250w)	炊飯器(650w 5合)
約150回	約30回	約11時間	約96時間	約12ℓ	約50合分

■ 2Hフル充電

1,440Whの大容量電源にも関わらず、AC 1500wの入力で1時間だけで0〜70%の急速充電ができ、2時間で100%フル充電できます。

■ 超大容量・大出力

1,440Whの大容量と6つのACポートは 定格2000wの高出力・あらゆる家電製品に対応可能。

■ スーツケース設計で持ち運び便利

体工学に基づいた最新デザインで、大容量ポータブル電源の重量問題を解決し、真のポータブルを実現しました!調節可能な伸縮式のハンドルと2個のホイールが付いており、移動がスムーズに行えます。また、工事現場でも使われる工業用ホイールは、悪路にも強い構造です。18.8kg/21.8Kgの重さでも一人で簡単に運ぶ事が可能です。

■ たくさん使える電力ポート

14個の出力ポートがあり、14台のデバイスへ同時に給電する事が出来ます。アウトドアに対しても、停電時の対応にも、今の時代に欠かせないポータブルバッテリーです。

FOOD サバイバル®フーズ

標準外オプション
価格:¥44,928(税込)

25年保存の非常食「サバイバル®フーズ」。超長期保存と味を徹底的に追求した非常食・備蓄食の決定版!

この他にもバラエティセットなどいろいろな種類が選べます。

サバイバルフーズは、日本の長期保存食市場のパイオニアとして約半世紀にわたり市場を牽引してきたセイエンタプライズが、国内屈指のフリーズドライ技術を持つ永谷園に委託して作られた、25年の超・長期保存が可能なクラッカーとフリーズドライ加工食品の備蓄食です。サバイバルフーズこだわりのレシピを、永谷園が原材料を厳選して調達、国内で調理・加工・缶に封入しています。サバイバルフーズは、味も品質も長期保存性も一切妥協いたしません。

セット内容

- ・クラッカー(大缶) ×3缶
- ・野菜シチュー(大缶) ×1缶
- ・チキンシチュー(大缶) ×1缶
- ・チキンカレー(大缶) ×1缶

大缶(1号缶)シリーズはご家庭や企業などの備蓄にお薦めです(本商品1セットで約60食分となります)。
多くの官公庁・自治体、企業様が納入されている製品です。

TOILET 災害用トイレセット

最小限の備蓄スペース超小型トイレ処理セット!

マイレットは袋に入った凝固剤と便器用の袋がセットになっています。凝固剤は切れ目が入っており、お子様や年配の方でも簡単に開封が出来ます。中身の凝固剤を振りかけるだけなので、誰でも簡単に使え、使用後は可燃ゴミとして出せます。10年保証付で備蓄しているだけで、いつでも使えます。

誰でも、いつでも使える 簡単3ステップ

1 用を足した後に抗菌性凝固剤をふりかけます。

2 排泄袋を便座からはずし、しっかりと結びます

3 持ち運び袋に入れ袋ごと可燃ごみとして処理。

標準キット一覧

※一部商品は予告なく変更する場合があります

安全を守る、充実の防災備品

トイレ、食料、水、調理器具、照明、寝具など、必要なものが全て揃っています。
いざという時、このセットがあれば、みんなで安心して避難生活を送ることができます。

4人用	10人用	20人用
食料(1日3食) 水　(1日3リットル)　30日分	食料(1日3食) 水　(1日3リットル)　30日分	食料(1日3食) 水　(1日3リットル)　30日分

コッくん飲めるゾウROにも変更可能

> コッくん飲めるゾウ ミニ
本体価格:¥29,800(税込)

サイズ W220×D330×H500mm
重　量 約2kg

> オサメット
本体価格:¥4,000(税込)

サイズ 281×210×45mm
重　量 約375g

> EVERBright スーパーランタン
本体価格:¥7,000(税込)

サイズ 97×133×220mm
重　量 約492g

> LEDハンドライト
本体価格:¥780(税込)

サイズ 約Φ55×195mm
重　量 約87g

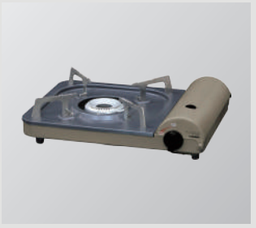

> カセットコンロ
本体価格:¥4,800(税込)

サイズ W344×D270×H86mm
重　量 約1,500g

> ボンベ3本セット×4
本体価格:¥2,000(税込)

サイズ 68×198mm
重　量 250g

> 電気ケトル 1.0L
本体価格:¥3,000(税込)

サイズ 約W215xD150xH185mm
重　量 約830g

> レスキューテント
本体価格:¥14,800(税込)

サイズ 組立時:W1,200xD1,200xH1,830mm
収納時:直径600mm、厚さ60mm
重　量 3kg(ペグ・ロープ含む)

> プラダン製洋式トイレ
本体価格:¥3,500(税込)

サイズ 約412×295×320mm
重　量 1.1kg

> トイレマット100回分
本体価格:¥15,000(税込)

サイズ 約W500×D360×H200mm
重　量 約10.0kg

> 10年保証備蓄用 長尺トイレットペーパー
本体価格:¥4,500(税込)

サイズ 箱:W360×D245×H250mm
寸法: 巾114mm×200m
重　量 1箱(12ロール入)／5Kg

> 5年保証・超防災用 ウェットティッシュ20枚入
本体価格:¥150(税込)

サイズ 1枚あたり:205×152mm

ZENDUREにも変更可能

> 水のいらないシャンプー
本体価格:¥800(税込)

サイズ 45×45×190mm
内容量 200ml

> 水のいらないボディソープ
本体価格:¥800(税込)

サイズ 45×45×190mm
内容量 200ml

> ソーラー蓄電池
本体価格:¥1,000,000(税込)

本　体 Anker solix F2600 Power Station
ソーラーパネル Anker Solix PS400
PortableSolar Panel A24370A1×3

> 乾電池
本体価格:¥2,050(税込)

タイプ 単1形/単2形/単3形/単4形

> テント 4人用
本体価格:¥30,000(税込)

サイズ W2.7×D2.7×H1.75 m
重　量 約10.6kg

> 寝袋
本体価格:¥6,000(税込)

> 非常用エアーマット
本体価格:¥2,000(税込)

サイズ 使用時:1,900×670mm
重　量 377g

> 救急セット巾着タイプ
本体価格:¥1,800(税込)

サイズ W170×D240×H20mm
重　量 170g

> 7年 長期保存水 YORO WATER
本体価格:¥160(税込)

商品体積 500ml

> 米保存食安心米
本体価格:¥380(税込)

製品重量 100g
カロリー 361kcal

> 保存食ようかん
本体価格:¥600(税込)

内容量 60g×5本
カロリー 1本あたり/171kcal

> 保存食生命のパン
本体価格:¥500(税込)

サイズ W480mm×D327mm×H127mm
内容量 1缶2個入り100g

単位：mm

10ft CONTAINER

10フィートコンテナ

平面図

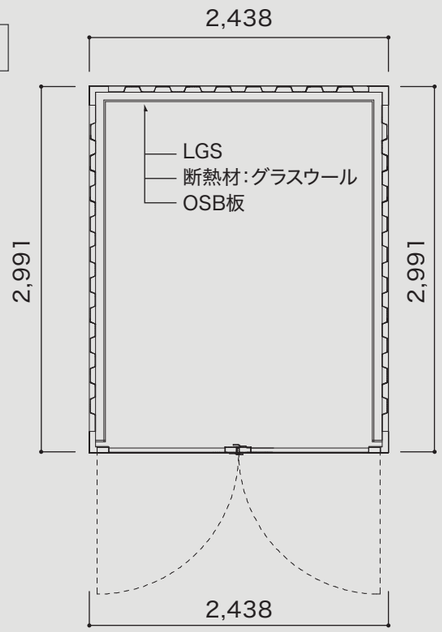

立面図

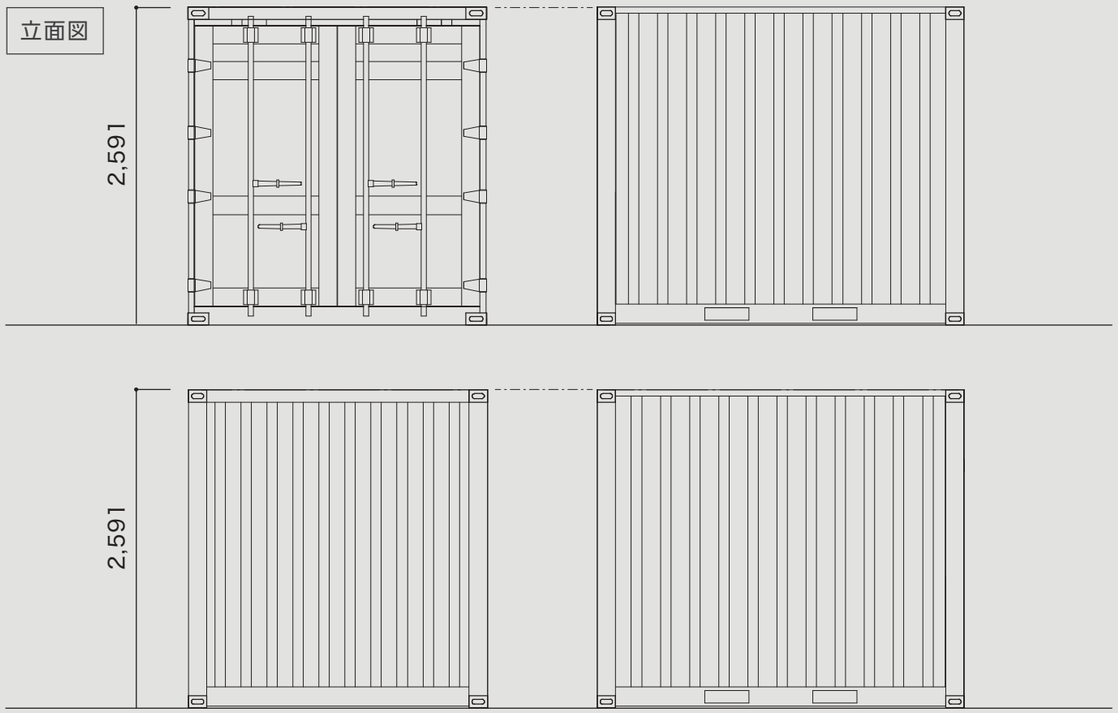

TRAILER

トレーラー

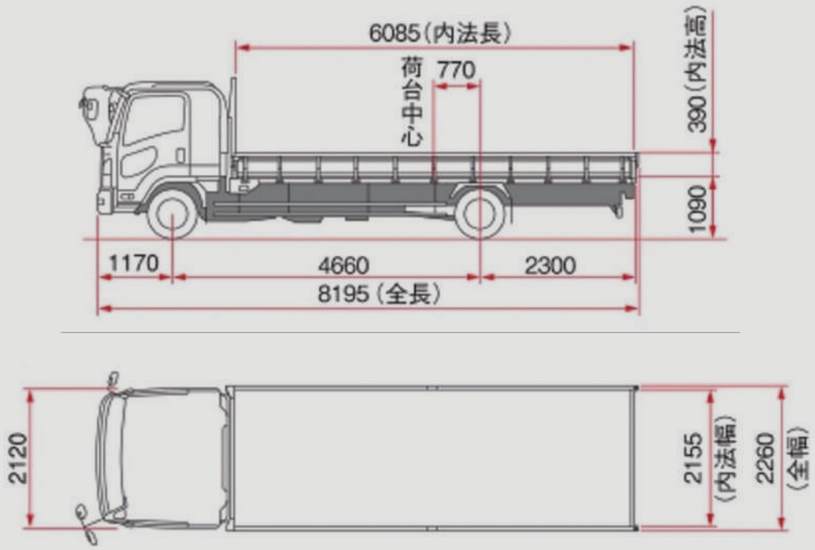

CRANE
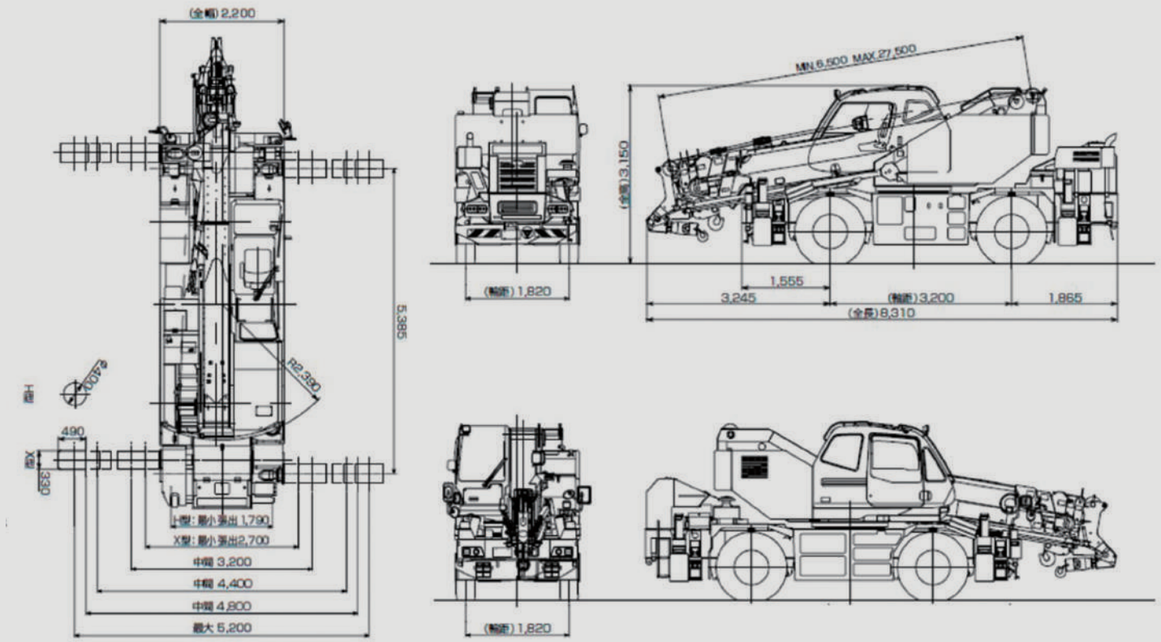
クレーン